Besteller:. . . . . D . . . . . .

. . . . . .

. . . . . .

Bestell-Nr./Kommission

. . . . . .

Bestelldatum: . . . . . .

Liefertermin: . . . . . (ohne Gewähr)

Besteller:. . . . . .

Unterschrift

Casatex GmbH Fax +41 71 866 20 90
CH-9033 Untereggen Mail: order@casatex.com

Bestellformular PL

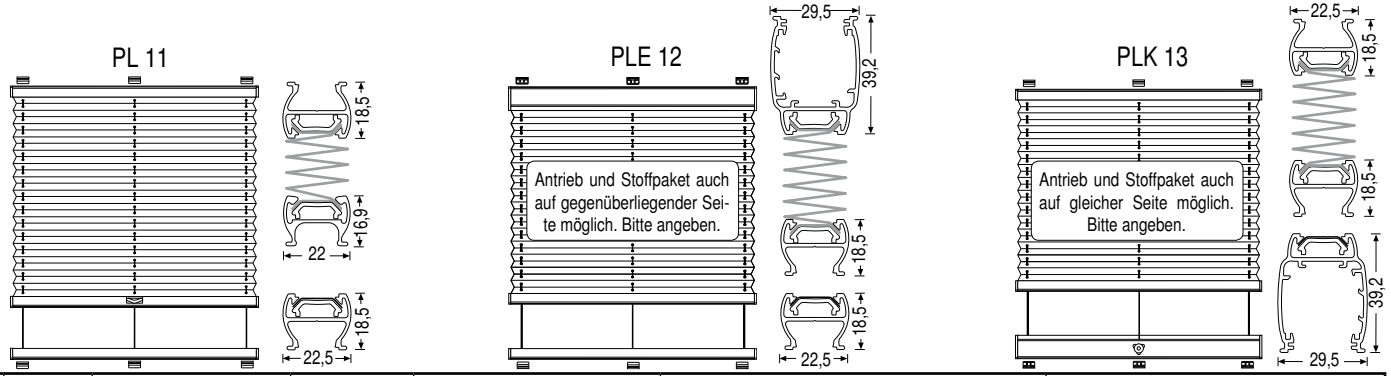

Pos.	Gesamt-breite (mm)	Gesamt-höhe (mm)	Anzahl Stück	Design-Nr. (Stoff)	System-Typ *	Träger-Typ	Farbe Zubehör *	Adapter 15° / 45° *	Länge des Bedienstabs oder der Kurbel *	Zeichnung mit Massen wenn die Form nicht quadratisch oder rechteckig ist	Bemerkung (bei Kurbel die Position links/ mitte/rechts angeben)
1	2	3	4	5	6	7	8	9	10	11	12
				weiss, silber, messing oder braun RAL8022							

Bemerkungen zu Spalte

2 Standardmässig ist der Stoff 5 mm schmaler als die Profilbreite
5 Beschichtung «perl» und «blackout» des Stoffes ist fensterseitig.
* 6 Träger Typ A entsprechend dem System-Typ.
* 8 Verfügbare Zubehörfarben: weiss, alu eloxiert, schwarzbraun RAL 8022, messing.
(PVC-Teile für Zubehör in den Farben messing + RAL 8022 in schwarz)
* 9 Spalte 9 nur bei Träger Typ A ausfüllen. Adapter zu Glasleiste.
*10 Bedienstablängen: 100, 125, 150, 200, 250 cm (in silber).
Kurbellängen: 100, 125, 150, 200, 250 cm (alu eloxiert).

Träger-Typ (Spalte 7)	
A	B
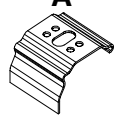	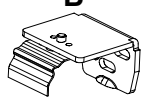
im Preis inklusiv	

Adapter zu Träger Typ A (Spalte 9)	
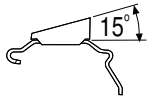	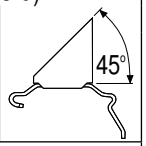
im Preis inklusiv	

Übermittelte Bestellungen können nicht mehr geändert werden. Umtausch oder Rücknahme von Massanfertigungen ist ausgeschlossen.

Texte en français au verso

V02.2016D