Besteller:. . . . . D . . . . . .

. . . . . .

. . . . . .

Bestell-Nr./Kommission

. . . . . .

Bestelldatum: . . . . . .

Liefertermin: . . . . . (ohne Gewähr)

Besteller:. . . . . .

Unterschrift

Casatex GmbH
CH-9033 Untereggen

Fax +41 71 866 20 90
Mail: order@casatex.com

Bestellformular VS

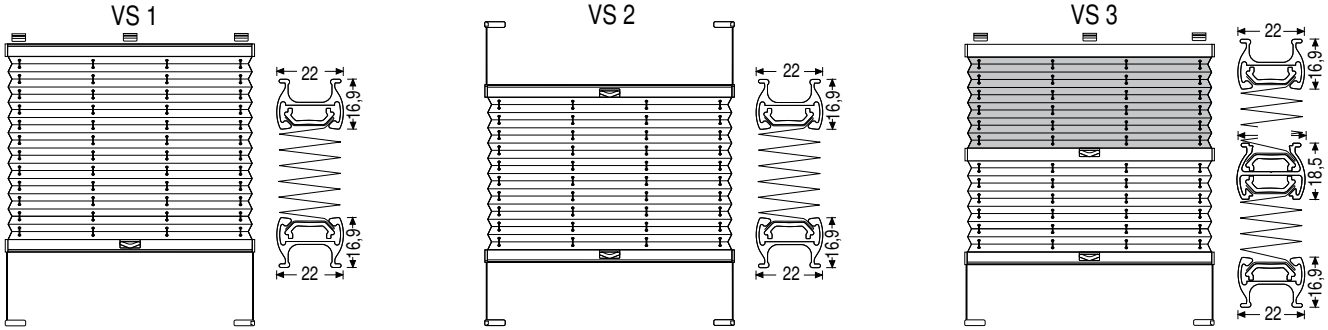

Pos.	Gesamt-breite (mm)	Gesamt-höhe (mm)	Anzahl Stück	Design-Nr. (Stoff)	System-Typ	Träger-Typ *	Höhe Z für Klemm-träger Typ D	Farbe Zubehör *	Adapter 15° / 45° *	Griff	Bedienstab Länge (cm) *	Zeichnung mit Massen wenn die Form nicht quadratisch oder recht-eckig ist	Bemerkung
1	2	3	4	5	6	7	8	9	10	11	12	13	14
			weiss, silber, anthrazit (nur VS1 oder VS2), messing, braun RAL8022										

Bemerkungen zu Spalte

2 Standardmässig ist der Stoff 5 mm schmaler als die Profilbreite

5 Beschichtung «perl» und «blackout» des Stoffes ist fensterseitig.

* 7 Träger Typ A passend zum System-Typ. Aufpreise gemäss Tabelle rechts.

* 9 Verfügbare Zubehörfarben: weiss, alu eloxiert, schwarzbraun RAL 8022, messing. Farbe anthrazit nur für VS1 und VS2 verfügbar. (PVC-Teile für Zubehör in den Farben anthrazit, messing + RAL 8022 in schwarz)

10 Spalte 10 nur bei Träger Typ A ausfüllen. Adapter zu Glasleiste.

11 Standard ist Griff-Typ A, Aufpreis für Metall-Griff Typ C Fr. 27.-/Stk

*12 Bedienstablängen: 100, 125, 150, 200, 250 cm (in silber).

Träger-Typ (Spalte 7)

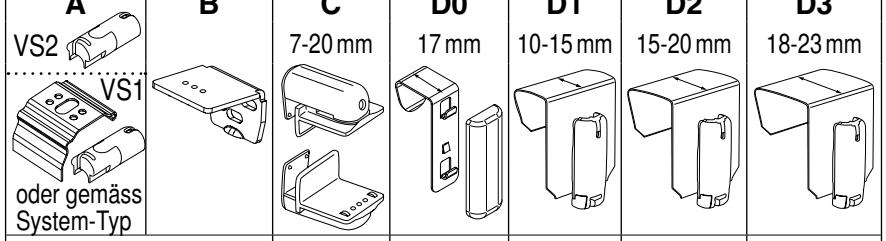

A	B	C	D0	D1	D2	D3
		7-20 mm	17 mm	10-15 mm	15-20 mm	18-23 mm
im Preis inklusiv		6.- / Stk.	inklusiv	9.- / Stk.	9.- / Stk.	9.- / Stk.

Adapter

(Spalte 10)

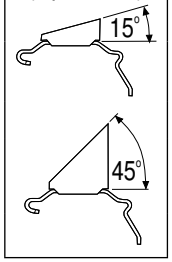

Griff-Typ

(Spalte 11)

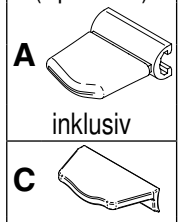

Bestellformular VS

Übermittelte Bestellungen können nicht mehr geändert werden. Umtausch oder Rücknahme von Massanfertigungen ist ausgeschlossen.

Texte en français au verso

V02.2016D