Besteller:. . . . . D . . . . . .

. . . . . .

. . . . . .

Bestell-Nr./Kommission

. . . . . .

Bestelldatum: . . . . . .

Liefertermin: . . . . . (ohne Gewähr)

Besteller:. . . . . .
Unterschrift

Casatex GmbH
CH-9033 Untereggen

Fax +41 71 866 20 90
Mail: order@casatex.com

Bestellformular VS

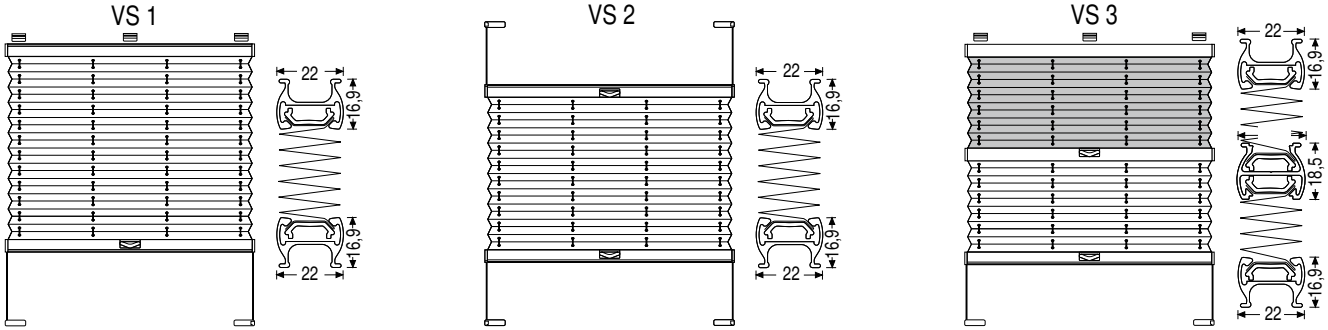

Pos.	Gesamt-breite (mm)	Gesamt-höhe (mm)	Anzahl Stück	Design-Nr. (Stoff)	System-Typ	Träger-Typ *	Magnet Spann-schuh	Höhe Z für Klemmträger Typ D (mm)	Farbe Zubehör	Adapter 15° / 45° *	Griff	Bedienstab Länge (cm) *	Zeichnung mit Massen wenn die Form nicht quadratisch oder rechteckig ist	Bemerkung
1	2	3	4	5	6	7	8	9	10	11	12	13	14	15

Verfügbare Zubehörfarben: weiss, silber, anthrazit (nur VS1 oder VS2), messing, braun RAL8022
PVC Teile für Zubehör in messing, anthrazit und braun sind in schwarz.

Notiz:

Bemerkungen zu Spalte

2 Standardmässig ist der Stoff 5 mm schmaler als die Profilbreite.
5 Beschichtung «perl» und «blackout» des Stoffes ist fensterseitig.
6 Klebeleiste zu VS2KL ist nur in weiss oder grau erhältlich.
* 7 Träger Typ A passend zum System-Typ. Aufpreise gemäss Tabelle rechts. Träger Typ B und C (Winkel) in Kombination mit Träger A.
8 Standard ohne Magnet-Spannschuh. Aufpreis CHF 28.- per Plissee.
*11 Ausfüllen, falls benötigt und in Spalte 7 Träger Typ A ausgewählt ist.
12 Standard Griff ist Typ A.
*13 Bedienstablängen: 100, 125, 150, 200, 250 cm (nur silberfarben).

Träger-Typ (Spalte 7)								Adapter	Griff-Typ
A	**B**	**C**	**D0**	**D1**	**D2**	**D3**	**E**	(Spalte 11)	(Spalte 12)
VS2 / VS1 / oder gemäss System-Typ		7-20 mm	17 mm	10-15 mm	15-20 mm	18-23 mm	nur VS2	15° / 45°	**A** inklusiv / **D** inklusiv
im Preis inklusiv		6.- / Stk.	inklusiv	9.- / Stk.	9.- / Stk.	9.- / Stk.	22.- / Set		

Bestellformular VS

Übermittelte Bestellungen können nicht mehr geändert werden. Umtausch oder Rücknahme von Massanfertigungen ist ausgeschlossen.

Texte en français au verso

V02.2020D