Besteller:. . . . . D . . . . . .

. . . . . .

. . . . . .

Bestell-Nr./Kommission

. . . . . .

Bestelldatum: . . . . . .

Liefertermin: . . . . . (ohne Gewähr)

Besteller:. . . . . .

Unterschrift

Casatex GmbH Fax +41 71 866 20 90
CH-9033 Untereggen Mail: order@casatex.com

Bestellformular F

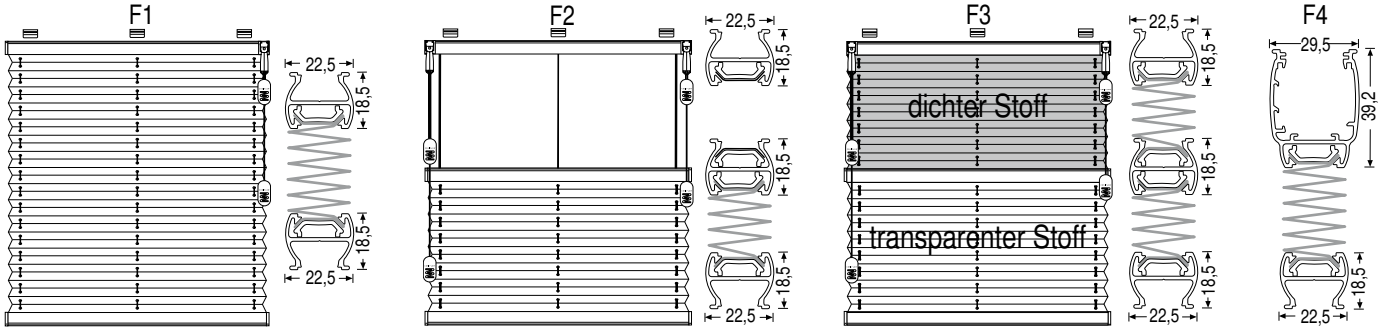

Pos.	Gesamt-breite (mm)	Gesamt-höhe (mm)	Anzahl Stück	Design-Nr. (Stoff)	System-Typ *	Bedienung links/rechts (nur F1 + F4)	Trä-ger-Typ	Farbe Zubehör	Seiten-führung *	Adapter 15° / 45°	Zeichnung mit Massen, wenn die Form nicht quadratisch oder rechteckig ist	Kindersicherheit Räume mit Zugang für Kinder * ja	nein > Bedienlänge (mm)
1	2	3	4	5	6	7	8	9	10	11	12		13

Verfügbare Zubehörfarben: weiss, silber, messing, braun RAL8022
Schwarze PVC-Teile für Zubehör in den Farben messing + braun RAL 8022.

Notiz:

Bemerkungen zu Spalte

2 Standardmässig ist der Stoff 5 mm schmaler als die Profilbreite.
5 Beschichtung «perl» und «blackout» des Stoffes ist fensterseitig.
* 6 Wenn die Form nicht rechteckig oder quadratisch ist, Spalte 12 ausfüllen.
8 Träger A passend zu System-Typ. Träger B + C in Kombination mit Träger A.
*10 Für Türen oder Kippfenster, Zuschlag laut Preisliste.
11 Ausfüllen, falls benötigt und in Spalte 8 Träger Typ A ausgewählt ist.
*13 Die Bedienlänge wird gemäss EN13120 hergestellt. Eine abweichende Länge ist bei Räumen ohne Zugang für Kinder oder mit Verzichtserklärung des Endverbrauchers möglich. Keine Angaben nötig für System-Typ FE.

Träger-Typ (Spalte 8)		
A	B	C 7-20 mm
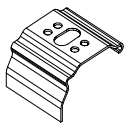	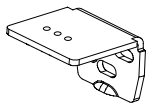	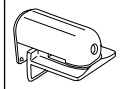
im Preis inklusiv		6.- / Stk.

Adapter zu Träger Typ A (Spalte 11)	
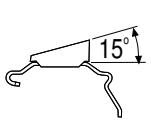	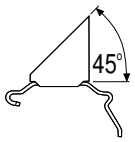
im Preis inklusiv	

Pos	Bemerkungen

Übermittelte Bestellungen können nicht mehr geändert werden. Umtausch oder Rücknahme von Massanfertigungen ist ausgeschlossen.

Texte en français au verso

V02.2020D